trivum **CW165-S**

Artikelnummer: 700011 EAN: 4260393850033

trivum Einzeleinbaulautsprecher für Decken- und Wandmontage wurden entwickelt, um den best möglichsten Wirkungsgrad, gepaart mit der klarsten Audio-Wiedergabe zu erreichen. Verzerrungen und Klangverfärbungen wurden auf ein Minimum reduziert, was in einer klaren Verständlichkeit resultiert.

Der Einzellautsprecher CW165-S ist die perfekte Ergänzung zu den trivum Multiroom Systemen.

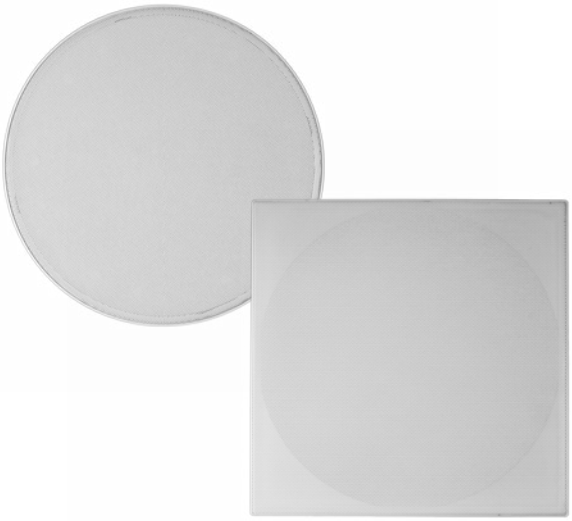

Leistung
Der CW165-S besitzt eine hohe, kurzfristige Spitzenbelastbarkeit von 2x 90 Watt.

Wirkungsgrad
Mit einem Wirkungsgrad von 91 dB/W gehört der CW165-S zu den Spitzenreitern in seiner Größe.

Impedanz
Für Installationslautsprecher ist eine hohe Impedanz von 8 Ohm sehr wichtig, da sie meist an langen Leitungen angeschlossen sind.

Tweeter Level
Der CW165-S besitzt eine Hochton-Pegelanpassung, um den Klang an räumliche und akustische Voraussetzungen anzupassen.

Wiedergabequalität
Der Lautsprecher besticht durch eine klare Wiedergabe und Verständlichkeit aufgrund von Minimierung von Verzerrungen und Klangverfärbungen.

Abdeckungen
Die mitgelieferten runden und quadratischen Abdeckungen sind jederzeit austauschbar, ohne den Lautsprecher ausbauen oder wechseln zu müssen.

Installation
Schnelle und unkomplizierte Installation in 3 Schritten:
- Montageloch ausschneiden
- Lautsprecher anschließen und montieren
- Abdeckung anbringen

Stereo
Der CW165-S ist ein Stereo-Lautsprecher. Daher besitzt er zwei separate Schwingspulen für den Bass und zwei separate Hochtöner mit ebenfalls zwei Frequenzweichen.

MEMBER KNX

Stand 08/2017. Druckfehler, Irrtümer und Änderungen, bei dem Produktfortschritt dienenden Änderungen auch ohne vorherige Ankündigung, bleiben vorbehalten.

trivum technologies GmbH
Eierstraße 48
70199 Stuttgart
Telefon: +49 711 64 56 07-10
Fax: +49 711 64 56 07-16
info@trivum.com
www.trivum.de

Funktion

Stereo-Einbaulautsprecher für Decken- und Wandmontage.

Technische Daten

Hochtondurchmesser	2x 20 mm Seidenkalotte
Hochtonbefestigung	-
Hochtonpegel Schalter	ja, 0 dB & -3 dB
Tieftondurchmesser	165 mm
Impedanz	2 x 8 Ω
Leistung (peak)	2 x 90 W
Wirkungsgrad	91 dB/W
Frequenzgang -3 dB	59 Hz–20 kHz

Abdeckungen

rundes Gitter (Durchmesser)	233 mm
quadratisches Gitter	232 x 232 mm
magnetische Gitterhalterung	ja

Maße

t_1	2 mm
d_1	224 mm
Ultra dünner Zierring	1 mm
Ultra flache Abdeckung	3,5 mm
Einbautiefe (t_2)	96 mm
Einbaudurchmesser (d_2)	202 mm
Gewicht (netto)	1790 g

Amplitudenfrequenzgang

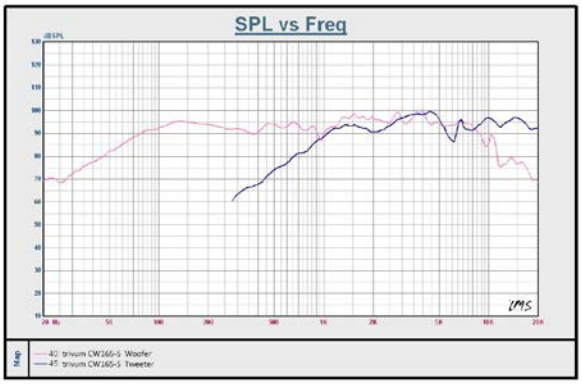

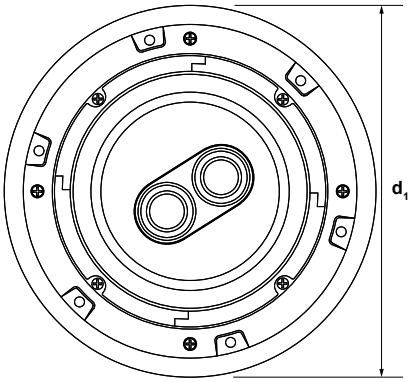

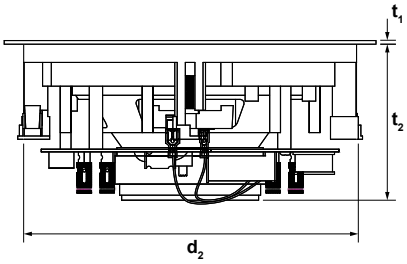

trivum technologies GmbH
Eierstraße 48
70199 Stuttgart
Telefon: +49 711 64 56 07-10
Fax: +49 711 64 56 07-16
info@trivum.com
www.trivum.de